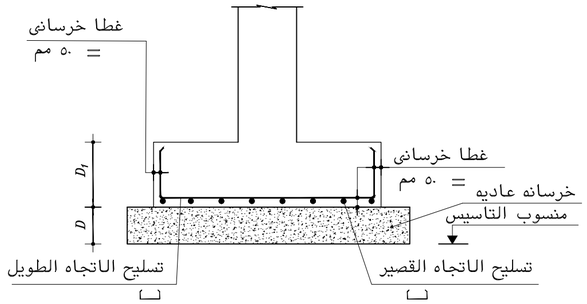

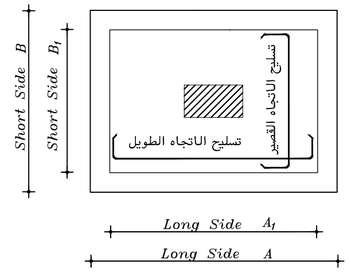

توضيح قاعدة منفصلة

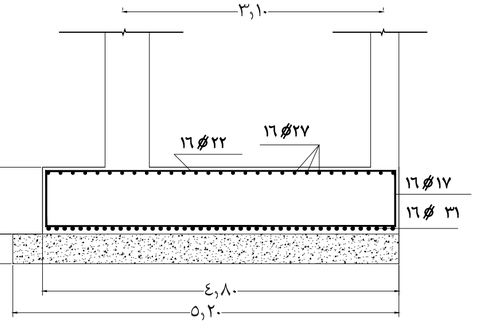

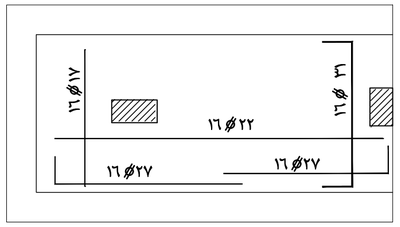

توضيح ق ٨

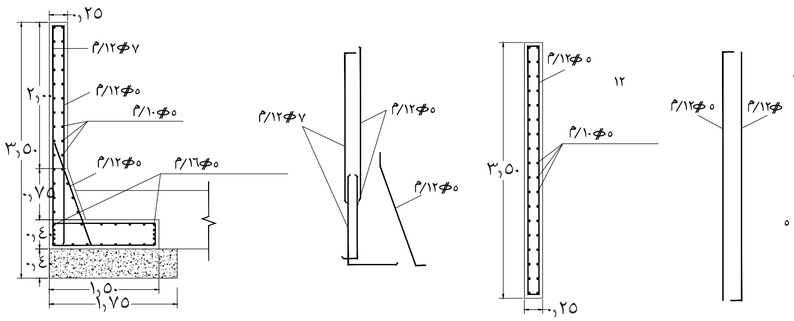

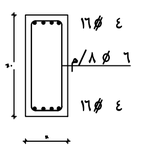

تفاصيل تسليح ميدة م ٢

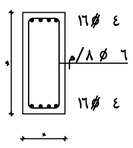

تفاصيل تسليح ميدة م ١

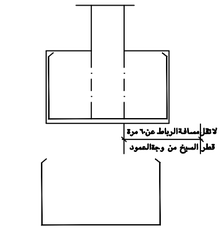

تنفذ اذا كانت المسافة من وجة العمود حتى وجة القاعدة اقل من ٦ مرة قطر السيخ

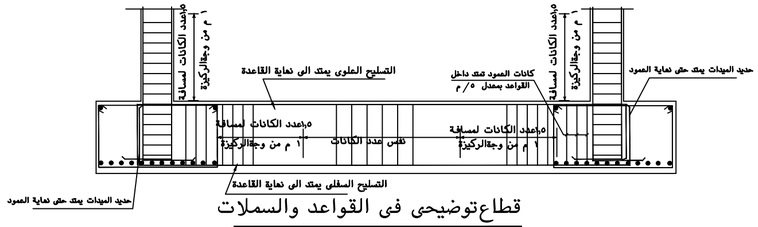

قطاع توضيحى فى القواعد والسلات

ملاحظات عامة

- تم التصميم الانشائى طبقا للكود المصرى لتصميم وتنفيذ المنشآت الخرسانية المسلحة. وعلى المقاول الالتزام بجميع البنود الخاصة بالشرطات التنفيذ
- تعتبر كافة البنود الخاصة بالتصميم والتنفيذ بالكود جزء لايتجزأ من الاشتراطات الخاصة للمشروع وتمثل الحد الأدنى المقبول .
- يجب مراجعة الرسومات الانشائية مع الرسومات المعمارية قبل البدء فى التنفيذ .
- جميع الابعاد على اللوحات بالمتر.
- يراعى اخذ عدد٦عكعبات لاجرا اختبار الضغط وذلك لكل ٥ م٣ خرسانة.
- الطوب المستخدم فى البناء لاتزيد كثافته عن ٢٠٠٠ كجم/م٣ .
- يراعى ازالة ٤جماد كسر العكعبات القياسية للخرسانة المسلحة عن ٢٥كجم/ سم٢ وذلك بعد ٢٨يوم من تاريخ صبها حيث يتكون ٨٠٪ منها من ٧ ايام
  حد٣رابطة٤٠ م٣ رمل ٣٠٠ كيلو جرام اسمنت مقاوم للكبريتات
- تصمم الخرسانة المسلحة بحيث تحقق المقاومة المطلوبة .
- صلب التسليح المستخدم من الصلب العالى المقاومة (٣٦ / ٥٢) ويرمز له بالرمز Ø
  عدا صلب الكانات فهو صلب طرى (٢٤/٣٦) ويرمز له بالرمز Ø .
- يجب خلط الخرسانة ميكانيكيا مع الدمك باستخدام الهزاز للحصول الى اقصى كثافة .
- على المتعهد المشرف عمل الاختبارات اللازمة على المواد المستخدمة ان لزم الأمر
- يجب اجرا عمليات غسيل الرابط والتأكد من نظافته قبل الاستخدام.
- تعالج الخرسانة الصبوبة برشها بالمياه مرتين يوميا ولمدة سبعة ايام وتغطى بالجوالات لمدة٧ايام عقب الصب
- يراعى الفحص الدورى للمواسفات والتأكد من انها مطابقة للمواسفات.
- يجب اجرا جميع اختبارات الخرسانة المسلحة وفقا للكود المصرى لتصميم وتنفيذ المنشآت الخرسانية المسلحة .

ملاحظات الاساسات

- صممت الاساسات للتحمل بأمان تام بدورين + دور ارضى + اربعة ادوار متكررة .
- الاساسات عبارة من قواعد من الخرسانة العادية تطورا قواعد من الخرسانة المسلحة بالابعاد والتسليح المبين بالجدول المرفقا بملات بينها .
- حدد التأسيس العمقى الامن لا يتعدى٤٠ كجم/ سم٢ وعلى المقاول عمل الجسات اللازمة للتأكد من ذلك .
- على المقاول عمل الجسات اللازمة للتأكد من جدة التربة و عمق التأسيس وفرع الاسمنت وفى حالة ظهور قبر منطقة عما تم التصميم عليه يجب الرجوع للمكتب المصمم .
- يحفر الموقع بكامل المسطح لعمق ٣,٥٠ متر من منسوب سطح الارض الطبيعيـــة وبرفرفة لا تقل عن ١,٠٠ متر خارج حدود الاساسات .
- يراعى خفض المياه الجوفية باستخدام الطرق المناسبة مع مراعاة ألا يؤدى ذلك الى حدوث للتلفة أو فوران للتربة أسفل منسوب التأسيس أو التأثير على أى منشآت قريبة من مكان الحفر
- يتم عزل الأساسات عزلا جيدا بعد مرور فترة المعالجة بواسطة ثلاثة أوجه من البيتومين (ايبمازول أو مايماثلها) مع مراعاة الأصول الفنية للعزل.
- يتم عزل الحوائط الساتة بشرائح البيتومين المعدل والمسلح بالبوليستر سمك ٤ مم وأقراح حماية من الالياف الصناعية المشبعة بالبيتومين سمك ١٢ مم .
- يجب التأكد من عدم وجود حفر أو ابار فى موقع الأساسات.
- يجب دراسة آثار الحفر و نزح المياه الجوفية على المنشآت المجاورة و ضمان سلامتها .
- يجب التأكد عدم حدوث فوران للتربة اثناء تنفيذ الخوازيق
- يتم الردم حول وأعلى الاساسات باستخدام الرمل المقطوع الطيف على طبقات سمك ٢٥ سم مع الرش بالمياه والدمك الجيد .
- الرمل المستخدم للردم حول وأعلى الاساسات من الرمل النظيف والمورد من خارج الموقع
- يراعى تنفيذ طبقة من الرابط الكبير او السن الكبير بسمك ٢٥سم الى ٤٠ سم بقاع الحفر للسماح لتغوص فى قاع الحفر وتتصل على الهيت التربة .
- سمك الغطاء الخرسانى لا يقل عن ٥ سم لجميع عناصر الأساسات.
- لايقل طول أشايير الاعمدة عن ٥٠مرة قطر السيخ من السطح العلوى للاساسات ويراعى حماية الاشايير بوضع اكتافة بحيث فى وسط الارتفاع وأقصى ارتفاع للاشايير للحفاظ على رأسية الاسياخ
- يراعى مركزية الاعمدة مع القواعد المنفصلة مالم يذكر خلاف ذلك على الرسم
- يجب ان تضع كانات الأعمدة داخل الأساسات.
- سمك الخرسانة العادية ٤٠ سم
- شكل حديد التسليح فى القواعد المسلحة فى الاتجاهين مالم يذكر خلاف ذلك .
- جميع الميدات ذات ابعاد ٣٠ × ٧٠ وتسليح ٤ Ø ١٦ علوى + ٤ Ø ١٦ سفلى
- يتم اضافة حديد ١٢Ø٢ براعات كل ٣٠ سم من ارتفاع الشدادات
- يجب تزويج أشايير فى سملات و كمرات القواعد المسلحة لزوم صب سملات القواطيع الداخلية لمورد الميه
- يراعى ان تكون قاع السملات مع قاع القواعد وكذلك ظهر السملات مع ظهر القواعد
- يراعى وضع كانة شدش عند قطع بحر جميع السملات
- يتم تنفيذ حائط خرسانى على كامل المحيط سمك ٢٥سم وتسليح رأسى ١٢Ø٥ م/ لكل جانب وتسليح أفقى ٥Ø١٠م/ لكل جانب .
- على السادة مهندسى التنفيذ مطابقة ناتج الحفر مع تقرير التربة والاساسات المعد للمشروع
- على المتعهد المنفذ التحقق من منسوب التأسيس وجعد التربة .
- يجب اتباع كافة الاشتراطات و التوصيات الواردة بتقرير الجسات الخاصة بالمشروع .
- يجب الالتزام بالاشتراطات والتوصيات الواردة فى الكود المصرى لميكانيكا التربة والاساسات والكود المصرى لتصميم وتنفيذ المنشآت الخرسانية المسلحة .

على الشركة المنفذة عمل عدد٢جسة بموقع المبنى

لا يتم البدء فى تنفيذ الاساسات الا بعد معاينة المكتب الاستشارى و الجهات المختصه

الجامعة المصرية الروسية ERU

اشراف	د / رافت خضر
تصميم انشائى	م / عمار محمد
أسم اللوحة	القطاعات
مشروع	مبنى التامين الصحى
التاريخ	ديسمبر - ٢٠٢٥ لوحة رقم ٥ - انشائى