HERVIDOR DE AGUA

ELECTRIC KETTLE
BOUILLOIRE ÉLECTRIQUE
CHALEIRA ELÉTRICA

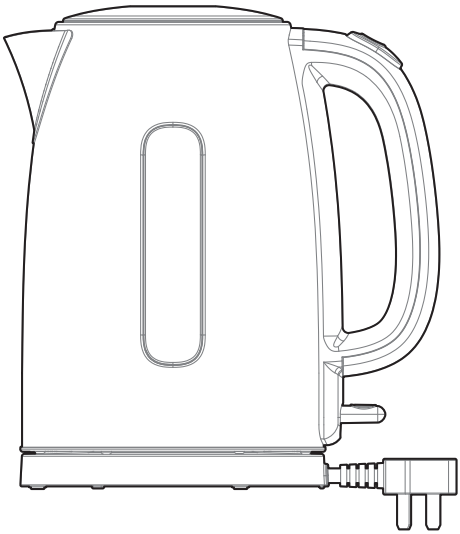

GEISYR171

MANUAL
DE INSTRUCCIONES
INSTRUCTION MANUAL
GUIDE D´UTILISATION
MANUAL DE INSTRUÇÕES

Escanee para ver este manual en otros idiomas y actualizaciones
Scan for manual in other languages and further updates
Manuel dans d'autres langues et mis à jour
Manual em outras línguas e actualizações

V.1

ÍNDICE

ES

2 INSTRUCCIONES DE SEGURIDAD

5 ESPECIFICACIONES

5 DESCRIPCIÓN DEL PRODUCTO

6 INSTRUCCIONES DE USO

7 LIMPIEZA Y MANTENIMIENTO

8 DISPOSICIÓN Y RECICLAJE

9 GARANTÍA

INSTRUCCIONES DE SEGURIDAD

Uso previsto

Las siguientes instrucciones de seguridad tienen como objetivo evitar riesgos imprevistos o daños derivados de un funcionamiento poco seguro o incorrecto del aparato. Compruebe el embalaje y el aparato a su llegada para asegurarse de que todo está intacto para garantizar un funcionamiento seguro. Si detecta algún daño, póngase en contacto con el vendedor o distribuidor. Tenga en cuenta que no está permitido realizar modificaciones o alteraciones en el aparato por motivos de seguridad. El uso inadecuado puede causar riesgos y la anulación de la garantía.

Explicación de los símbolos



Peligro
Este símbolo indica que existe un riesgo para la salud y la vida de las personas debido a un gas extremadamente inflamable.



Advertencia de tensión eléctrica
Este símbolo indica que existe peligro para la vida y la salud de las personas debido a la tensión.



Advertencia
Este símbolo indica un peligro con un nivel de riesgo medio que, si no se evita, puede causar la muerte o lesiones graves.



Atención
Este símbolo indica un peligro con un nivel de riesgo bajo que, si no se evita, puede provocar lesiones leves o moderadas.



Nota
Este símbolo indica información importante (por ejemplo, daños materiales), pero no peligro.



Seguir las instrucciones
Este símbolo indica que sólo un técnico de servicio debe utilizar y mantener este aparato de acuerdo con las instrucciones de funcionamiento.

Lea detenida y atentamente este manual de instrucciones antes de utilizar/poner en marcha el aparato y guárdelo en las inmediaciones del lugar de instalación o del aparato para su uso posterior.

- Si el cable de alimentación está dañado, debe ser sustituido por el fabricante, su servicio técnico o personas con cualificación similar para evitar situaciones de peligro.
- El aparato no debe sumergirse.
- La superficie de la resistencia está sometida a calor residual después de su uso.
- Si el hervidor se llena en exceso, puede salirse el agua hirviendo.
- No lo utilice en el exterior.
- El aparato está destinado al uso doméstico y aplicaciones similares como:
  - áreas de cocina de personal en tiendas, oficinas y otros entornos de trabajo;
  - casas de campo;
  - por clientes en hoteles, moteles y otros entornos de tipo residencial;
  - alojamientos tipo Bed&Breakfast.
- Este aparato puede ser utilizado por niños a partir de 8 años y por personas con capacidades físicas, sensoriales o mentales reducidas, o con falta de experiencia y conocimientos, siempre que hayan recibido supervisión o instrucciones sobre cómo utilizar el aparato de forma segura y comprendan los riesgos que conlleva. Los niños no deben jugar con el aparato. La limpieza y el mantenimiento por parte del usuario no deben ser realizados por niños, a menos que tengan más de 8 años y estén supervisados. Mantenga el aparato y su cable fuera del alcance de los niños menores de 8 años.
- **ADVERTENCIA**: El uso indebido puede causar posibles lesiones.
- Apague y desenchufe el aparato antes de proceder a su limpieza, mantenimiento o reubicación y siempre que no esté en uso.
- El aparato sólo debe utilizarse con el soporte suministrado.
- **ADVERTENCIA**: Evite derrames en el conector.

- Información del producto sobre el consumo energético y el tiempo necesario para alcanzar el modo de bajo consumo correspondiente: modo apagado: 0 W; tiempo máximo para alcanzar el modo de bajo consumo correspondiente: 0 minutos.
- **ADVERTENCIA**: No retire la tapa mientras el agua esté hirviendo.
- **ATENCIÓN**: Coloque la tapa de manera que el vapor se dirija lejos del asa.

GUARDE ESTAS INSTRUCCIONES

ESPECIFICACIONES

Modelo	GEISYR171
Tensión nominal	220-240V~
Frecuencia nominal	50/60Hz
Potencia nominal	1850-2200W
Capacidad	1.7L

DESCRIPCIÓN DEL PRODUCTO

Nombre de los componentes

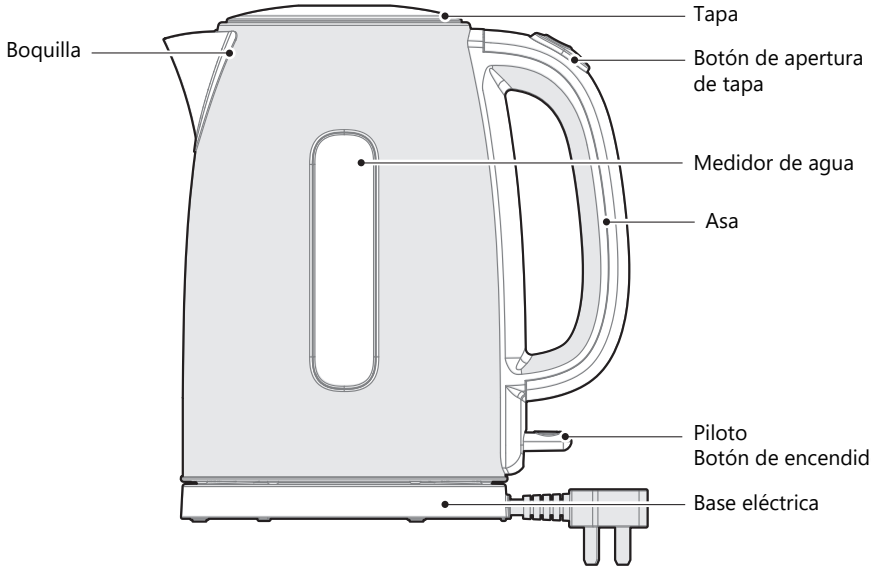

INSTRUCCIONES DE USO

Breve introducción

Diseño simple que aporta comodidad y satisfacción a su vida.

- Ebullición rápida para ahorrarle tiempo y energía.
- Filtro extraíble para mantener el agua limpia de cualquier partícula extraña.
- Control de vapor que desconecta el hervidor después de ebullir.
- Apagado automático si no detecta agua en el interior para evitar que el aparato se queme.
- Medidor de agua de fácil lectura.
- Termostato de alta calidad.
- Base giratoria de 360º.
- Cuerpo de acero inoxidable.

Cómo utilizarlo

La primera vez que se utilice o si no se ha utilizado durante mucho tiempo, se recomienda rellenar hasta la marca de máximo nivel con agua fresca del grifo, hervir y vaciar el hervidor al menos 2 veces para limpiarlo de posibles micropartículas. No beba esa agua.

1. Pulse el botón de apertura de la tapa para abrirla.
2. Retire el hervidor de la base y llénelo con la cantidad deseada (nunca por debajo del mínimo ni por encima del máximo).
   Vuelva a colocar la tapa y el hervidor en la base.
3. Conecte el enchufe a una toma de corriente (220-240V AC), encienda el hervidor pulsando el interruptor. El piloto se encenderá para indicar que el hervidor se está calentando.
4. El hervidor se apagará automáticamente una vez que el agua haya hervido y el piloto se apagará también.
5. Levante el hervidor de la base y vierta el agua en un recipiente.

LIMPIEZA Y MANTENIMIENTO

- Para prolongar la vida útil del hervidor, limpie periódicamente los depósitos minerales del mismo.
- Desconéctelo siempre de la toma de corriente y deje que se enfríe antes de limpiarlo.
- No utilice productos químicos, estropajos de acero ni limpiadores abrasivos para limpiar el exterior del hervidor, ya que rayarían la superficie y desteñirían el color exterior.

Instrucciones para la descalcificación

1. Llene el hervidor con 0.5L de vinagre blanco destilado y el resto con agua, y deje reposar durante más de 1 hora;
2. Vacíe la solución del hervidor. Limpie los residuos con un paño húmedo.
3. Llene el hervidor con agua limpia, llévelo a ebullición y deseche el agua. Repita el proceso una vez más y el hervidor estará listo para su uso;
4. Si es necesario, repita las operaciones anteriores varias veces;
5. No sumerja el hervidor en agua. La superficie del hervidor puede limpiarse con un paño húmedo y pulirse con un paño suave y seco.
6. Agarre la parte superior del filtro de cal y tire hacia arriba para retirarlo. Lávelo con agua limpia y séquelo bien antes de volver a colocarlo en el hervidor.

DISPOSICIÓN Y RECICLAJE

Instrucciones importantes para el medio ambiente

Cumplimiento de la Directiva RAEE y eliminación del producto usado:
Este producto cumple con la Directiva RAEE de la UE (2012/19/UE). Este producto lleva un símbolo de clasificación de residuos de aparatos eléctricos y electrónicos (RAEE).

Este símbolo indica que este producto no debe eliminarse con otros residuos domésticos al final de su vida útil. El dispositivo usado debe devolverse a un punto de recogida oficial para el reciclaje de dispositivos electrónicos. Para encontrar estos puntos de recogida, póngase en contacto con las autoridades locales o con el establecimiento donde adquirió el producto. Cada hogar desempeña un papel importante en la recuperación y el reciclaje de los aparatos viejos. La eliminación adecuada de los aparatos usados ayuda a evitar posibles consecuencias negativas para el medio ambiente y la salud humana.



Cumplimiento de la Directiva RoHS

El producto que ha adquirido cumple la Directiva RoHS de la UE (2011/65/UE). No contiene materiales nocivos y prohibidos especificados en la Directiva.

Información sobre el embalaje

Los materiales de embalaje del producto están fabricados con materiales reciclables de acuerdo con nuestra Normativa Nacional de Medioambiente. No deseche los materiales de embalaje junto con los residuos domésticos o de otro tipo. Llévelos a los puntos de recogida de materiales de embalaje designados por las autoridades locales.

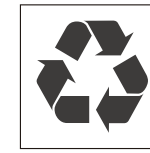

CONDICIONES DE LA GARANTÍA

Este aparato tiene una garantía de reparación de tres años, a partir de la fecha de venta, contra todo defecto de funcionamiento proveniente de la fabricación, incluyendo mano de obra y piezas de recambio. Para justificar la fecha de compra será obligatorio presentar la factura o ticket de compra. Las condiciones de esta garantía se aplican únicamente a España y Portugal. Si ha adquirido este producto en otro país, consulte con su distribuidor las condiciones aplicables.

EXCLUSIONES DE LA GARANTÍA

1. Mandos a distancia, gomas de admisión de desagüe, atranques y juntas de puertas, burletes.
2. Daños en esmaltes, pinturas, niquelados, cromados, oxidaciones u otro tipo de piezas o componentes estéticos que no afecten al funcionamiento interno del aparato.
3. Daños en piezas de desgaste por uso, corrosión u oxidación, ya sea causada por el uso normal del aparato o deterioro acelerado por circunstancias ambientales o climáticas no propicias. No aptos para uso en exterior.
4. Daños en piezas frágiles de cristal, cristal vitrocerámico, plásticos, manetas, cestillos, puertas o bombillas cuando su fallo o rotura no sea atribuible a un defecto de fabricación.
5. Averías producidas por causas fortuitas o siniestros de fuerza mayor, o como consecuencia de un uso anormal, negligente o inadecuado del aparato.
6. Responsabilidades civiles de cualquier naturaleza.
7. Daños consecuenciales al aparato siempre que estos no hayan sido provocados por una avería interna de funcionamiento.
8. Mantenimientos o conservación del aparato: revisiones periódicas, ajustes y engrases.
9. Las averías que pueden sufrir los accesorios y complementos, adaptadores, cables externos, bolsas, recambios sueltos de todo tipo, lámparas, así como cualquier pieza considerada consumible por el fabricante.
10. Averías causadas por una instalación incorrecta o no legal, ventilación inadecuada, falta de toma de tierra en la vivienda, alteraciones de corriente, modificaciones inapropiadas o utilización de piezas de recambio no originales.
11. Electrodomésticos que se utilicen en aplicaciones industriales o para fines comerciales.
12. Electrodomésticos con número de serie ilegible o alterado.
13. Defectos o averías producidas como consecuencia de arreglos, reparaciones, modificaciones, o desarme de la instalación del aparato por el usuario o por un técnico no autorizado por el fabricante, o como resultado del incumplimiento manifiesto de las instrucciones de uso y mantenimiento del fabricante.
14. Durante el periodo de garantía es imprescindible conservar todos los manuales junto con el equipo. Si el equipo se vende, dona o regala, se debe entregar el manual y todos los documentos relacionados al nuevo usuario. Si alguno de estos se perdiera, no podrá ser reclamada su reposición.
15. Las averías que tengan su origen o sean consecuencia directa o indirecta de: contacto con líquidos, productos químicos y otras sustancias, así como de condiciones derivadas del clima o el entorno: terremotos, incendios, inundaciones, calor excesivo o cualquier otra fuerza externa, como insectos, roedores y otros animales que puedan tener acceso al interior de la máquina o sus puntos de conexión.
16. Daños derivados de terrorismo, motín, alboroto o tumulto popular, manifestaciones y huelgas legales o ilegales; hechos de actuaciones de la Fuerzas Armadas o de los Cuerpos de Seguridad del Estado en tiempos de paz; conflictos armados y actos de guerra (declarada o no); reacción o radiación nuclear o contaminación radiactiva; vicio o defecto propio de los bienes; hechos calificados por el Gobierno de la Nación como de "catástrofe o calamidad nacional".

Toda la información y las instrucciones de este manual se refieren al estado actual de desarrollo. Las imágenes utilizadas son simbólicas y con fines únicamente ilustrativos y pueden no representar el aspecto real del producto. Debido a posibles errores de composición o de imprenta, así como la necesidad de realizar modificaciones técnicas continuas, Johnson no puede aceptar ninguna responsabilidad por la exactitud del contenido de este manual. Consulte en el QR de las portadas o en la sección Documentación técnica de nuestra web la versión más actualizada de este documento.

johnson

www.ponjohnsonentuvida.es

CONTENTS

EN

2 SAFETY INSTRUCTIONS

5 SPECIFICATIONS

5 PRODUCT OVERVIEW

6 OPERATION INSTRUCTIONS

7 CLEANING AND MAINTENANCE

8 DISPOSAL AND RECYCLING

9 WARRANTY

SAFETY INSTRUCTIONS

Intended Use

The following safety guidelines are intended to prevent unforeseen risks or damage from unsafe or incorrect operation of the appliance. Please check the packaging and appliance on arrival to make sure everything is intact to ensure safe operation. If you find any damage, please contact the retailer or dealer. Please note modifications or alterations to the appliance are not allowed for your safety concern. Unintended use may cause hazards and loss of warranty claims.

Explanation of Symbols



Danger
This symbol indicates that there are dangers to the life and health of persons due to extremely flammable gas.



Warning of electrical voltage
This symbol indicates that there is a danger to life and health of persons due to voltage.



Warning
The signal word indicates a hazard with a medium level of risk which, if not avoided, may result in death or serious injury.



Caution
The signal word indicates a hazard with a low degree of risk which, if not avoided, may result in minor or moderate injury.



Attention
The signal word indicates important information (e.g. damage to property), but not danger.



Observe instructions
This symbol indicates that a service technician should only operate and maintain this appliance in accordance with the operating instructions.

Read these operating instructions carefully and attentively before using/commissioning the unit and keep them in the immediate vicinity of the installation site or unit for later use!

- If the supply cord is damaged, it must be replaced by the manufacturer, its service agent or similarly qualified persons in order to avoid a hazard.
- The appliance must not be immersed.
- The heating element surface is subject to residual heat after use.
- If the kettle is overfilled, boiling water may be ejected.
- Do not use outdoors.
- The appliance is intended to be used in household and similar applications such as:
  - staff kitchen areas in shop, offices and other working environments;
  - farm houses;
  - by clients in hotels, motels and other residential type environments;
  - bed and breakfast type environments.
- This appliance can be used by children aged from 8 years and above and persons with reduced physical, sensory or mental capabilities or lack of experience and knowledge if they have been given supervision or instruction concerning use of the appliance in a safe way and understand the hazards involved. Children shall not play with the appliance. Cleaning and user maintenance shall not be made by children unless they are older than 8 and supervised. Keep the appliance and its cord out of reach of children aged less than 8 years.
- **WARNING**: Misuse may cause potential injury.
- Please turn off and unplug the appliance before cleaning, maintenance or relocation and whenever it is not in use.
- The appliance is only to be used with the stand provided.
- **WARNING**: Avoid spillage on the connector.
- Product information for power consumption and time to reach the applicable low power mode: off mode: 0 W; The max time reach the applicable low power mode: 0 minute.

- **WARNING**: Dot not remove the lid while the water is boiling
- **CAUTION**: Position the lid so that steam is directed away from the handle.

SAVE THESE INSTRUCTIONS

SPECIFICATIONS

Product Model	GEISYR171
Rated voltage	220-240V~
Rated frequency	50/60Hz
Rated power	1850-2200W
Capacity	1.7L

PRODUCT OVERVIEW

Names Of Main Parts

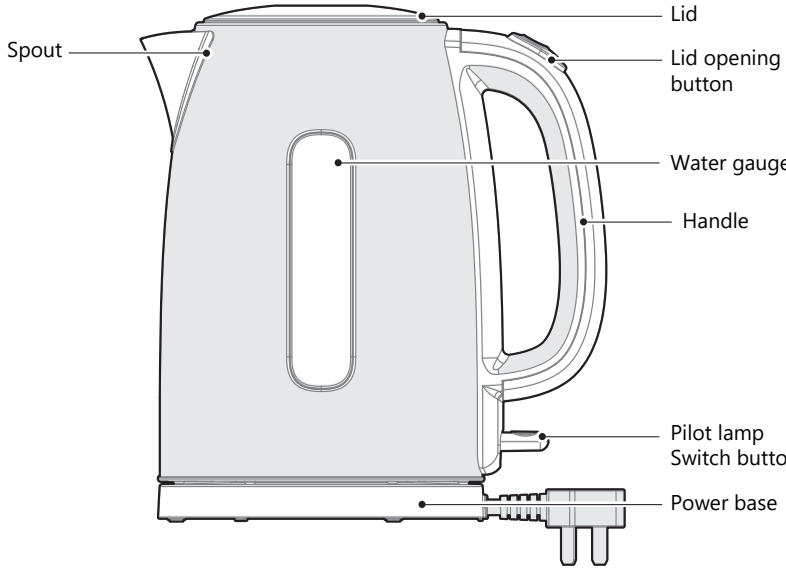

OPERATION INSTRUCTIONS

Brief Introduction

Rational design, bring convenience and enjoyment to your life.

- Rapid boiling, save time and energy for you.
- Removable filter to keep the water clean of any foreign matter.
- Automatic control to switch the kettle off after bo.iling
- Automatic shut-off if no water is detected inside, to prevent the appliance from burning out.
- Easy read water gauge.
- Thermostat of high quality.
- 360 rotational power base.
- Stainless steel body.

How To Use

For the first time to use or no use for a long time, it is recommended that you fill to the maximum level mark with fresh tap water, boil and empty the kettle at least 2 times to clear kettle of any tiny particles. Do not drink such water.

1. Press the lid lock on the handle, and you can open it.
2. Remove the kettle from the base to the filling place. Fill the kettle with desired amount (no less than the minimum and no more than the maximum.)
   Put back the lid; place the kettle back on the base unit.
3. Connect the plug into a power outlet (220-240V,AC), switch the kettle on by pressing the switch. The light will illuminate to indicate the kettle is heating.
4. The kettle will automatically switch off once the water has boiled and the neon light goes off.
5. Lift the kettle from the base, and you can pour out the water into container.

CLEANING AND MAINTENANCE

- To prolong the kettle's life, please clean the mineral deposits in the kettle regularly.
- Always unplug from the plug socket and allow to cool down before cleaning.
- Do not use chemical, steel wool, or abrasive cleaners to clean the outside of the kettle, as these will scratch the surface and fade the outside color.

Instructions for Descaling

1. Fill the kettle with 0.5L white vinegar and the remainder with water and allow to stand for over 1 hours ;
2. Empty the solution from the kettle. Wipe off the deposits remained with damp cloth.
3. Fill the kettle with clean water, bring to boil and then discard the water. Repeat and the kettle will be ready to use:
4. If necessary, repeat the operations above for several times;
5. Do not immerse into water. The surface of the kettle may be wiped over with a damp cloth and polished with a soft dry cloth.
6. Grasp the top of the scale filter and pull upwards to remove. Wash with clean water and dry thoroughly before replacing in the kettle.

DISPOSAL AND RECYCLING

Important instructions for environment

Compliance with the WEEE Directive and Disposing of the Waster Product:
This product complies with EU WEEE Directive (2012/19/EU). This product bears a classification symbol for waster electrical and electronic equipment (WEEE).

This symbol indicates that this product shall not be disposed with other household wastes at the end of its service life. Used device must be returned to official collection point for recycling of electrical electronic devices. To find these collection systems please contact to your local authorities or retailer where the product was purchased. Each household performs important role in recovering and recycling of old appliance. Appropriate disposal of used appliance helps prevent potential negative consequences for the environment and human health.



Compliance with RoHS Directive

The product you have purchased complies with EU RoHS Directive (2011/65/EU). It does not contain harmful and prohibited materials specified in the Directive.

Package information

Packaging materials of the product are manufactured from recyclable materials in accordance with our National Environ-ment Regulations. Do not dispose of the packaging materials together with the domestic or other wastes. Take them to the packaging material collection points designated by the local authorities.

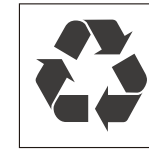

WARRANTY CONDITIONS

This appliance is guaranteed for three years from the date of sale against all manufacturing defects, including labour and spare parts. In order to justify the date of purchase, it will be compulsory to present the invoice or purchase receipt. The conditions of this warranty apply only to Spain and Portugal. If you have purchased this product in another country, please consult your distributor for the applicable conditions.

WARRANTY EXCLUSIONS

1. Remote controls, drain intake rubbers, dockings and door seals, weather stripping.
2. Damage to enamels, paints, nickel plating, chrome plating, oxidation or other types of aesthetic parts or components that do not affect the internal functioning of the appliance.
3. Damage to wear parts due to use, corrosion or oxidation, whether caused by normal use of the appliance or accelerated deterioration due to unfavorable environmental or climatic circumstances. Not suitable for outdoor use.
4. Damage to fragile pieces of glass, glass ceramic, plastics, handles, baskets, doors or light bulbs when their failure or breakage is not attributable to a manufacturing defect.
5. Faults produced by fortuitous causes or accidents of force majeure, or as a consequence of abnormal, negligent or inappropriate use of the device.
6. Civil liabilities of any nature.
7. Consequential damage to the appliance as long as it has not been caused by an internal malfunction.
8. Maintenance or upkeep of the appliance: periodic reviews, adjustments and greases.
9. Faults that accessories and complements, adapters, external cables, bags, spare parts of all kinds, lamps, as well as any part considered consumable by the manufacturer, may suffer.
10. Faults caused by incorrect or illegal installation, inadequate ventilation, lack of grounding in the home, power disturbances, inappropriate modifications or use of non-original spare parts.
11. Appliances used in industrial applications or for commercial purposes.
12. Appliances with illegible or altered serial number.
13. Defects or breakdowns produced as a result of fixes, repairs, modifications, or disassembly of the installation of the device by the user or by a technician not authorized by the manufacturer, or as a result of manifest non-compliance with the manufacturer's instructions for use and maintenance.
14. During the warranty period it is essential to keep all manuals together with the equipment. If the equipment is sold, donated or given away, the manual and all related documents must be given to the new user. If any of these are lost, their replacement cannot be claimed.
15. Faults that have their origin or are a direct or indirect consequence of: contact with liquids, chemicals and other substances, as well as conditions derived from the climate or the environment: earthquakes, fires, floods, excessive heat or any other external force , such as insects, rodents and other animals that may have access to the interior of the machine or its connection points.
16. Damages derived from terrorism, riot or popular tumult, legal or illegal demonstrations and strikes; facts of actions of the Armed Forces or the State Security Forces in times of peace; armed conflicts and acts of war (declared or not); nuclear reaction or radiation or radioactive contamination; vice or defect of the goods; facts classified by the Government of the Nation as "national catastrophe or calamity".

All information and instructions in this manual refer to the current state of development. The images used are symbolic and for illustrative purposes only and may not represent the actual appearance of the product. Due to possible typesetting or printing errors, as well as the need for continuous technical modifications, Johnson cannot accept any liability for the accuracy of the contents of this manual. Please refer to the QR on the cover pages or the Technical Documentation section of our website for the most current version of this document.

johnson

www.ponjohnsonentuvida.es

CONTENU

FR

2 INSTRUCTIONS DE SÉCURITÉ

5 SPÉCIFICATIONS

5 DESCRIPTION DU PRODUIT

6 INSTRUCTIONS D'UTILISATION

7 NETTOYAGE ET ENTRETIEN

8 ÉLIMINATION ET RECYCLAGE

9 GARANTIE

INSTRUCTIONS DE SÉCURITÉ

Utilisation prévue

Les instructions de sécurité suivantes ont pour but de prévenir les risques imprévus ou les dommages résultant d'une utilisation dangereuse ou incorrrecte de l'appareil. Vérifiez l'emballage et l'appareil à l'arrivée pour vous assurer que tout est intact et que l'appareil fonctionne en toute sécurité. Si vous constatez des dommages, veuillez contacter votre revendeur ou distributeur. Veuillez noter qu'il est interdit d'apporter des modifications ou des altérations à l'appareil pour des raisons de sécurité. Une utilisation incorrecte peut entraîner des risques et annuler la garantie.

Explication des symboles



Danger
Ce symbole indique qu'il existe un risque pour la santé et la vie humaines en raison de la présence d'un gaz extrêmement inflammable.



Avertissement relatif à la tension eléctrique
Ce symbole indique qu'il existe un danger pour la vie et la santé dû à la tension eléctrique.



Avertissement
Ce symbole indique un danger de niveau moyen qui, s'il n'est pas évité, peut entraîner la mort ou des blessures graves.



Attention
Ce symbole indique un danger de niveau faible qui, s'il n'est pas évité, peur causer des blessures mineures ou modérées.



Remarque
Ce symbole indique une information imporante (par example un dommage matériel), mais pas un danger.



Suivre les instructions
Ce symbole indique que cet appareil ne doit être utilisé et entretenu que par un technicien conformément au manuel d'utilisation.

Lisez attentivement et complètement ce manuel d'utilisation avant d'utiliser ou de mettre en service l'appareil et conservez-le à proximité du lieu d'installation ou de l'appareil en vue d'une utilisation ultérieure.

- Si le cordon d'alimentation est endommagé, il doit être remplacé par le fabricant, son agent de service ou des personnes de qualification similaire afin d'éviter une situation dangereuse.
- L'appareil ne doit pas être immergé dans l'eau.
- La surface de l'élément chauffant est soumise à une chaleur résiduelle après utilisation.
- Si la bouilloire est trop remplie, de l'eau bouillante peut s'écouler.
- Ne pas utiliser l'appareil à l'extérieur.
- L'appareil est destiné à un usage domestique et à des applications similaires telles que:
  - les zones de cuisson du personnel dans les magasins, les bureaux et autres environnements de travail;
  - les gîtes ruraux;
  - par les clients dans les hôtels, les motels et autres environnements de type résidentiel;
  - chambres d'hôtes.
- Cet appareil peut être utilisé par des enfants âgés de 8 ans et plus ainsi que par des personnes présentant des capacités physiques, sensorielles ou mentales réduites, ou manquant d'expérience et de connaissances, à condition qu'elles aient reçu une supervision ou des instructions sur la manière d'utiliser l'appareil en toute sécurité et qu'elles comprennent les risques que cela comporte. Les enfants ne doivent pas jouer avec l'appareil. Le nettoyage et l'entretien par l'utilisateur ne doivent pas être effectués par des enfants, sauf s'ils ont plus de 8 ans et sont surveillés. Gardez l'appareil et son cordon hors de portée des enfants de moins de 8 ans.
- **AVERTISSEMENT** : Une utilisation incorrecte peut entraîner des blessures.
- Éteignez et débranchez l'appareil avant de le nettoyer, de l'entretenir ou de le déplacer, et lorsqu'il n'est pas utilisé.
- L'appareil ne doit être utilisé qu'avec le support fourni.
- **AVERTISSEMENT** : Évitez de renverser le connecteur.

- Informations sur la consommation énergétique du produit et le temps nécessaire pour passer en mode économie d'énergie : mode éteint : 0 W ; temps maximal pour passer en mode économie d'énergie : 0 minute.
- **AVERTISSEMENT** : Ne retirez pas le couvercle tant que l'eau est en ébullition.
- **ATTENTION** : Placez le couvercle de manière à ce que la vapeur s'éloigne de la poignée.

CONSERVEZ CES INSTRUCTIONS

SPÉCIFICATIONS

Modèle	GEISYR171
Tension nominale	220-240V~
Fréquence nominale	50/60Hz
Puissance nominale	1850-2200W
Capacité	1.7L

DESCRIPTION DU PRODUIT

Nom des composants

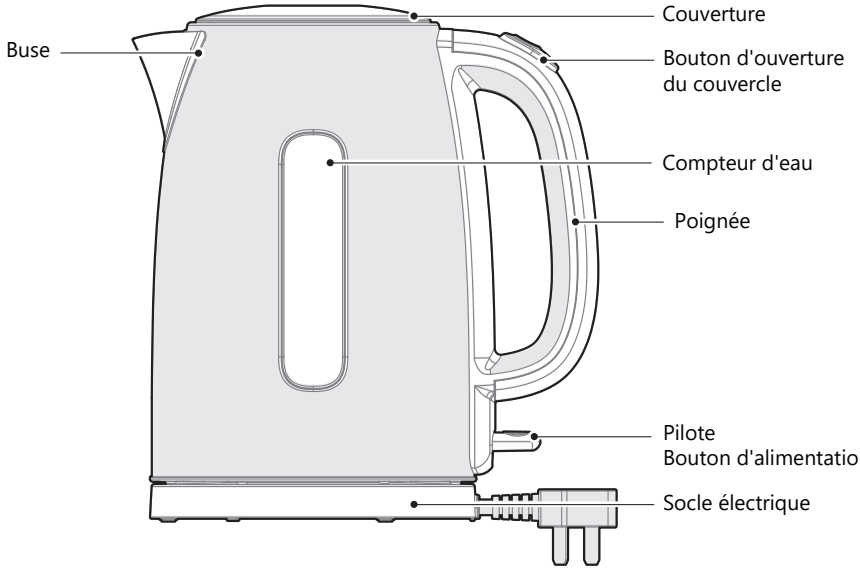

INSTRUCTIONS D'UTILISATION

Brève introduction

Un design simple qui apporte confort et satisfaction à votre quotidien.

- L'ébullition rapide permet d'économiser du temps et de l'énergie.
- Filtre amovible pour garder l'eau propre et exempte de particules étrangères.
- Contrôle de la vapeur qui éteint la bouilloire après ébullition.
- Arrêt automatique en cas d'absence d'eau à l'intérieur, afin d'éviter que l'appareil ne prenne feu.
- Jauge d'eau facile à lire.
- Thermostat de haute qualité.
- Base pivotante à 360º.
- Corps en acier inoxydable.

Mode d'emploi

Lors de la première utilisation ou si elle n'a pas été utilisée depuis longtemps, il est recommandé de remplir la bouilloire jusqu'au repère de niveau maximum avec de l'eau fraîche du robinet, de la faire bouillir et de la vider au moins 2 fois pour la nettoyer des microparticules éventuelles. Ne buvez pas cette eau.

1. Appuyez sur le bouton d'ouverture du couvercle pour ouvrir le couvercle.
2. Retirez la bouilloire de la base et remplissez-la avec la quantité souhaitée (jamais en dessous du minimum ou au-dessus du maximum).
   Replacez le couvercle, puis la bouilloire sur la base.
3. Branchez la fiche sur une prise de courant (220-240V AC), mettez la bouilloire en marche en appuyant sur l'interrupteur. La lampe témoin s'allume pour indiquer que la bouilloire est en train de chauffer.
4. La bouilloire s'éteint automatiquement une fois que l'eau a bouilli et la lampe témoin s'éteint également.
5. Soulevez la bouilloire de son socle et versez l'eau dans un récipient.

NETTOYAGE ET ENTRETIEN

- Pour prolonger la durée de vie de la bouilloire, nettoyez régulièrement les dépôts minéraux.
- Débranchez toujours la bouilloire du secteur et laissez-la refroidir avant de la nettoyer.
- N'utilisez pas de produits chimiques, de laine d'acier ou de nettoyants abrasifs pour nettoyer l'extérieur de la bouilloire, car ils risquent de rayer la surface et de décolorer la couleur extérieure.

Instructions pour le détartrage

1. Remplir la bouilloire avec 0,5 litre de vinaigre blanc distillé et le reste avec de l'eau, et laisser infuser pendant plus d'une heure;
2. Vider la solution de la bouilloire. Essuyer les résidus avec un chiffon humide.
3. Remplir la bouilloire d'eau propre, porter à ébullition et jeter l'eau. Répétez l'opération une fois de plus et la bouilloire est prête à l'emploi;
4. Si nécessaire, répéter plusieurs fois les opérations ci-dessus;
5. Ne pas immerger la bouilloire dans l'eau. La surface de la bouilloire peut être essuyée avec un chiffon humide et polie avec un chiffon doux et sec.
6. Saisissez la partie supérieure du filtre anticalcaire et tirez-la vers le haut pour la retirer. Lavez-le à l'eau claire et séchez-le soigneusement avant de le remettre dans la bouilloire.

ÉLIMINATION ET RECYCLAGE

Instructions importantes pour l'environnement

Conformité à la directive DEEE et élimination du produit usagé:
Ce produit est conforme à la directive européenne relative aux déchets d'equipements électriques et électroniques (2012/19/EU). Ce produit porte un symbole de classification des déchets d'equipements électriques et électroniques (DEEE).

Ce symbole indique que ce produit ne doit pas être jeté avec les autres déchets ménagers en fin de vie. L'appareil usagé doit être remis à un point de collecte officiel pour le recyclage des appareils électroniques. Pour trouver ces points de collecte, veuillez contacter les autorités locales ou le magasin où vous avez acheté le produit. Chaque ménage joue un rôle important dans la récupération et le recyclage des appareils usagés. L'élimination correcte des équipements usagés permet de prévenir les conséquences négatives potentielles pour l'environnement et la santé humaine.



Conformité à la directive RoHS

Le produit que vous avez acheté est conforme à la directive RoHS de l'UE (2011/65/EU). Il ne contient pas de matériaux nocifs et interdits spécifiés dans la directive.

Informations sur l'emballage

Les matériaux d'emballage du produit sont fabriqués à partir de matériaux recyclables, conformément aux réglementations nationales en matière d'environnements. Ne jetez pas les matériaux d'emballage avec les déchets ménagers ou autres. Veuillez les déposer aux points de collecte des matériaux d'emballage désignés par les autorités locales.

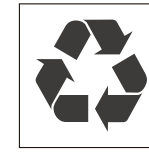

CONDITIONS DE GARANTIE

Cet appareil est garanti pendant trois ans à compter de la date de vente contre tout défaut de fabrication, y compris la main-d'œuvre et les pièces de rechange. Afin de prouver la date d'achat, la facture ou le ticket de caisse doit être présenté. Les conditions de cette garantie s'appliquent uniquement à l'Espagne et au Portugal. Si vous avez acheté ce produit dans un autre pays, veuillez consulter votre revendeur pour connaître les conditions applicables.

EXCLUSIONS DE LA GARANTIE

1. Les télécommandes, les caoutchoucs des bouches d'égout, les serrures et les joints des portes, les coupe-bise.
2. Les dommages causés à l'émail, à la peinture, au nickelage, au chromage, à la rouille ou à d'autres types de pièces ou composants esthétiques qui n'affectent pas le fonctionnement interne de l'appareil.
3. Dommages aux pièces d'usure dus à l'utilisation, à la corrosion ou à l'oxydation, qu'ils soient causés par l'utilisation normale de l'appareil ou par une détérioration accélérée due à des circonstances environnementales ou climatiques défavorables. Ne convient pas à une utilisation en extérieur.
4. Les dommages aux parties fragiles du verre, de la vitrocéramique, des matières plastiques, des poignées, des paniers, des portes ou des ampoules lorsque leur défaillance ou leur rupture n'est pas imputable à un défaut de fabrication.
5. Les pannes produites par des causes fortuites ou des accidents de force majeure, ou résultant d'une utilisation anormale, négligente ou inadéquate de l'appareil.
6. Les responsabilités civiles de toute nature.
7. Les dommages consécutifs à l'appareil pour autant qu'ils n'aient pas été causés par un dysfonctionnement interne.
8. La maintenance ou l'entretien de l'appareil : vérifications périodiques, réglages et graissage.
9. Les pannes que peuvent subir les accessoires et les compléments, les adaptateurs, les câbles externes, les sacs, les pièces détachées de toutes sortes, les lampes, ainsi que toute pièce considérée comme consommable par le fabricant.
10. Les pannes causées par une installation incorrecte ou non légale, une ventilation inadéquate, un manque de mise à la terre dans l'habitation, des altérations courantes, des modifications inappropriées ou l'utilisation de pièces de rechange non originales.
11. Appareils utilisés dans des applications industrielles ou à des fins commerciales.
12. Les appareils dont le numéro de série est illisible ou altéré.
13. Les défauts ou pannes causés à la suite de réparations, de modifications ou de démontage de l'installation de l'appareil par l'utilisateur ou par un technicien non autorisé par le fabricant, ou à la suite du non-respect manifeste des instructions d'utilisation et d'entretien du fabricant.
14. Tous les manuels doivent être conservés avec l'appareil pendant la période de garantie. Si l'équipement est vendu, donné ou cédé, le manuel et tous les documents connexes doivent être remis au nouvel utilisateur. Si l'un de ces documents est perdu, il ne pourra pas être remplacé.
15. Les pannes ayant pour origine ou résultant directement ou indirectement : du contact avec des liquides, des produits chimiques et d'autres substances, ainsi que des conditions liées au climat ou à l'environnement : tremblements de terre, incendies, inondations, chaleur excessive ou toute autre force extérieure, comme les insectes, les rongeurs et autres animaux qui peuvent avoir accès à l'intérieur de la machine ou à ses points de connexion.
16. Les dommages dérivés du terrorisme, de l'émeute, du tumulte populaire, des manifestations et des grèves légales ou illégales ; des actes des Forces Armées ou des Forces de Sécurité de l'Etat en temps de paix ; des conflits armés et des actes de guerre (déclarés ou non) ; de la réaction nucléaire ou des radiations ou de la contamination radioactive ; du défaut ou de la défectuosité des biens ; des événements classés par le Gouvernement National comme "catastrophe ou calamité nationale".

Toutes les informations et instructions contenues dans ce manuel se réfèrent à l'état actuel du développement. Les images utilisées sont symboliques et servent uniquement à des fins d'illustration et peuvent ne pas représenter l'aspect réel du produit. En raison d'éventuelles erreurs de composition ou d'impression, ainsi que de la nécessité de procéder à des modifications techniques permanentes, Johnson ne peut être tenu responsable de l'exactitude du contenu de ce manuel. Pour obtenir la version la plus récente de ce document, veuillez vous référer au QR figurant sur les pages de couverture ou à la section Documentation technique de notre site Internet.

www.ponjohnsonentuvida.es

CONTEÚDO

PT

2 INSTRUÇÕES DE SEGURANÇA

5 ESPECIFICAÇÕES

5 DESCRIÇÃO DO PRODUTO

6 INSTRUÇÕES DE UTILIZAÇÃO

7 LIMPEZA E MANUTENÇÃO

8 ELIMINAÇÃO E RECICLAGEM

9 GARANTIA

INSTRUÇÕES DE SEGURANÇA

Utilização prevista

As instruções de segurança que se seguem destinam-se a evitar riscos ou danos imprevistos resultantes de um funcionamento inseguro ou incorreto do aparelho. Verifique a embalagem e o aparelho à chegada para se certificar de que tudo está intacto e garantir um funcionamento seguro. Se detetar algum dano, contacte o seu revendedor ou distribuidor. Por razões de segurança, não é permitido efetuar qualquer modificação ou alteração no aparelho. Uma utilização incorrecta pode provocar riscos e anular a garantia.

Explicação dos símbolos



Perigo
Este símbolo indica que existe um risco para a saúde e a vida devido a um gás extremamente inflamável.



Aviso de tensão eléctrica
Este símbolo indica perigo para a vida e a saúde devido à tensão eléctrica.



Atenção
Este símbolo indica um perigo com um nível de risco médio que, se não for evitado, pode causar a morte ou ferimentos graves.



Cuidado
Este símbolo indica um perigo com um nível de risco baixo que, se não for evitado, pode resultar em ferimentos ligeiros ou moderados.



Nota
Este símbolo indica informações importantes (por examplo, danos materiais), mas não perigo.



Seguir as instruções
Este símbolo indica que a utilização e manutenção deste aparelho só podem ser efectuadas por um técnico de assistência, de acordo com o manual de instruções.

Antes da utilização/colocação em funcionamento do aparelho, leia atentamente este manual de instruções e guarde-o nas imediações do local de instalação ou do aparelho para utilização posterior.

- Se o cabo de alimentação estiver danificado, deve ser substituído pelo fabricante, pelo seu agente de assistência ou por pessoas com qualificações semelhantes, de modo a evitar uma situação perigosa.
- O aparelho não deve ser mergulhado em água.
- A superfície da resistência está sujeita a um calor residual após a utilização.
- Se a chaleira estiver demasiado cheia, a água a ferver pode derramar.
- Não utilizar no exterior.
- O aparelho destina-se a uso doméstico e a aplicações semelhantes, tais como:
  - áreas de cozinha do pessoal em lojas, escritórios e outros ambientes de trabalho;
  - casas de campo;
  - por clientes em hotéis, motéis e outros ambientes de tipo residencial;
  - alojamentos do tipo Bed&Breakfast.
- Este aparelho pode ser utilizado por crianças a partir dos 8 anos e por pessoas com capacidades físicas, sensoriais ou mentais reduzidas, ou com falta de experiência e conhecimentos, desde que tenham recebido supervisão ou instruções sobre como utilizar o aparelho de forma segura e compreendam os riscos que isso acarreta. As crianças não devem brincar com o aparelho. A limpeza e a manutenção por parte do utilizador não devem ser realizadas por crianças, a menos que tenham mais de 8 anos e estejam sob supervisão. Mantenha o aparelho e o seu cabo fora do alcance de crianças com menos de 8 anos.
- **ATENÇÃO**: A utilização incorrecta pode causar possíveis ferimentos.
- Desligue o aparelho e retire a ficha da tomada antes de o limpar, de o reparar ou de o mudar de local e quando não estiver a ser utilizado.
- O aparelho só deve ser utilizado com o suporte fornecido.
- **ATENÇÃO**: Evitar derrames no conetor.

- Informações sobre o consumo energético do produto e o tempo necessário para atingir o modo de baixo consumo correspondente: modo desligado: 0 W; tempo máximo para atingir o modo de baixo consumo correspondente: 0 minutos.
- **ATENÇÃO**: Não retire a tampa enquanto a água estiver a ferver.
- **CUIDADO**: Coloque a tampa de forma a que o vapor seja direcionado para longe da pega.

GUARDE ESTAS INSTRUÇÕES

ESPECIFICAÇÕES

Modelo	GEISYR171
Tensão nominal	220-240V~
Frequência nominal	50/60Hz
Potência nominal	1850-2200W
Capacidade	1.7L

DESCRIÇÃO DO PRODUTO

Nome dos componentes

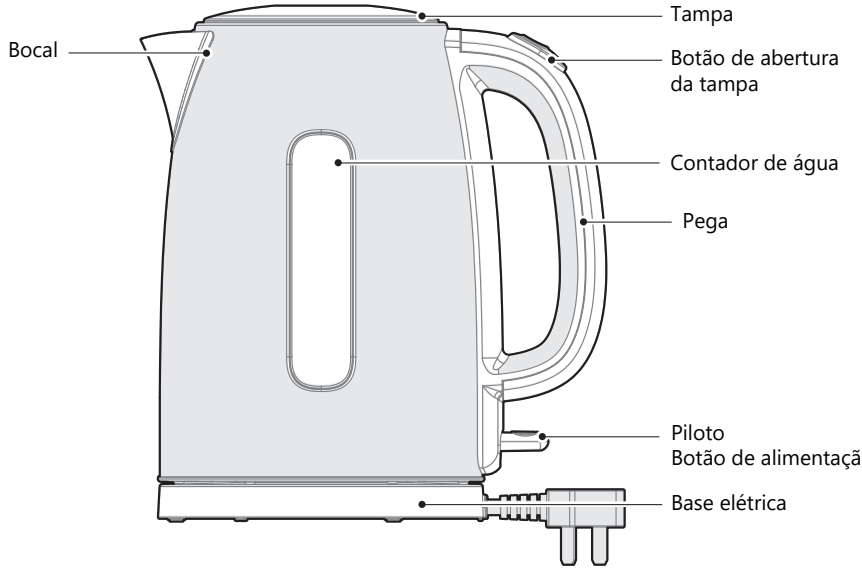

INSTRUCCIONES DE USO

Breve introdução

Um design simples que traz conforto e satisfação à sua vida.
- Ebulição rápida, poupa tempo e energia.
- Filtro amovível para manter a água limpa de quaisquer partículas estranhas.
- Controlo de vapor que desliga a chaleira após a ebulição.
- Desligamento automático caso não detete água no interior, para evitar que o aparelho se queime..
- Indicador de água fácil de ler.
- Termóstato de alta qualidade.
- Base giratória de 360º.
- Corpo em aço inoxidável.

Como utilizar

Na primeira vez que for utilizado ou se não tiver sido utilizado durante muito tempo, recomenda-se que encha até à marca de nível máximo com água fresca da torneira, ferva e esvazie o jarro pelo menos 2 vezes para o limpar de possíveis micropartículas. Não beber esta água.

1. Prima o botão de abertura da tampa para abrir a tampa.
2. Retire o jarro da base e encha-o com a quantidade desejada (nunca abaixo do mínimo ou acima do máximo).
   Volte a colocar a tampa e depois o jarro na base.
3. Ligue a ficha a uma tomada de corrente (220-240 V CA) e ligue o jarro elétrico premindo o interrutor. A luz piloto acende-se para indicar que a chaleira está a aquecer.
4. A chaleira desliga-se automaticamente quando a água ferve e a luz piloto também se apaga.
5. Levante o jarro da base e verta a água para um recipiente.

LIMPEZA E MANUTENÇÃO

- Para prolongar a vida útil do jarro, limpe periodicamente os depósitos minerais do jarro.
- Desligue sempre a chaleira da rede eléctrica e deixe-a arrefecer antes de a limpar.
- Não utilize produtos químicos, palha de aço ou produtos de limpeza abrasivos para limpar o exterior da chaleira, uma vez que estes arranham a superfície e descoloram a cor exterior.

Instruções para a descalcificação

1. Encher a chaleira com 0,5 L de vinagre branco destilado e o resto com água, e deixar em infusão durante mais de 1 hora;
2. Esvaziar a solução da chaleira. Limpar os resíduos com um pano húmido.
3. Encha a chaleira com água limpa, deixe ferver e deite fora a água. Repetir o processo mais uma vez e a chaleira está pronta a ser utilizada;
4. Se necessário, repetir as operações acima várias vezes;
5. Não mergulhar o jarro na água. A superfície da chaleira pode ser limpa com um pano húmido e polida com um pano seco e macio.
6. Pegue na parte superior do filtro de calcário e puxe-a para cima para a retirar. Lave-o com água limpa e seque-o bem antes de o voltar a colocar no jarro.

ELIMINAÇÃO E RECICLAGEM

Instruções importantes para o ambiente

Conformidade com a Diretiva REEE e eliminação do produto usado:
Este producto está em conformidade com a Diretiva REEE da UE (2012/19/UE). Este produto tem um símbolo de classificação de resíduos de equipamentos eléctricos e electrónicos (REEE).

Este símbolo indica que este produto não deve ser eliminado juntamente com outros resíduos domésticos no final da sua vida útil. O aparelho usado deve ser devolvido a um ponto de rocolha oficial para a reciclagem de aparelhos electrónicos. Para encontrar estes pontos de recolha, contacte as auroidades locais ou a loja onde adquiriu o produto. Cada agregado familiar desempenha um papel importante na recuperação e reciclagem de aparelhos usados. A eliminação correta do equipamento usado ajuda a evitar potenciais consequências negativas para o ambiente e para a saúde humana.



Conformidade com a Diretiva RoHS

O produto que adquiriu está em conformidade com a Diretiva RoHS da UE (2011/65/UE).
Não contém materiais nocivos e proibidos especificados na diretiva.

Informações sobre a embalagem

Os materiais de embalagem do produto são feitos de materiais recicláveis, de acordo com os nossos Regulamentos Ambientais Nacionais. Não deite fora os materiais de embalagem juntamente com o lixo doméstico ou outro. Leve-os para os pontos de recolha de materiais de embalagem designados pelas autoridades locais.

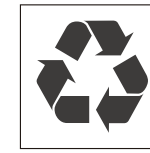

CONDIÇÕES DA GARANTIA

Este aparelho é garantido por três anos a partir da data de venda contra todos os defeitos de fabrico, incluindo mão-de-obra e peças sobressalentes. A fim de justificar a data de compra, será obrigatório apresentar a factura ou o recibo de compra. As condições desta garantia aplicam-se apenas a Espanha e Portugal. Se tiver adquirido este produto noutro país, consulte o seu distribuidor para as condições aplicáveis.

EXCLUSÕES DA GARANTIA

1. Controles remotos, borrachas de entrada de drenagem, encaixes e vedações de portas, proteção contra calafetação
2. Danos em esmaltes, tintas, niquelagem, cromagem, oxidação ou outros tipos de peças ou componentes estéticos que não afetam o funcionamento interno do aparelho.
3. Danos nas peças de desgaste devido ao uso, corrosão ou oxidação, sejam causados pelo uso normal do aparelho ou deterioração acelerada devido a circunstâncias ambientais ou climáticas desfavoráveis. Não é adequado para uso ao ar livre.
4. Danos em peças frágeis de vidro, vitrocerâmica, plásticos, puxadores, cestos, portas ou lâmpadas, quando a sua falha ou quebra não seja atribuível a defeito de fabricação.
5. Avarias causadas por causas fortuitas ou acidentes de força maior, ou como consequência de uso anormal, negligente ou impróprio do dispositivo.
6. Responsabilidade civil de qualquer natureza.
7. Danos consequentes no aparelho, desde que não sejam causados por uma avaria interna.
8. Manutenção ou conservação do aparelho: revisões periódicas, ajustes e graxas.
9. Defeitos que possam sofrer acessórios e complementos, adaptadores, cabos externos, bolsas, peças de reposição de todos os tipos, lâmpadas, bem como qualquer peça considerada consumível pelo fabricante.
10. Falhas causadas por instalação incorreta ou ilegal, ventilação inadequada, falta de aterramento em casa, falhas de energia, modificações inadequadas ou uso de peças sobressalentes não originais.
11. Aparelhos usados em aplicações industriais ou para fins comerciais.
12. Aparelhos com número de série ilegível ou alterado.
13. Defeitos ou avarias produzidos como resultado de reparos, modificações ou desmontagem da instalação do dispositivo pelo usuário ou por um técnico não autorizado pelo fabricante, ou como resultado do não cumprimento manifesto das instruções do fabricante para uso e manutenção.
14. Durante o período de garantia é imprescindível manter todos os manuais junto com o equipamento. Se o equipamento for vendido, ou doado, o manual e todos os documentos relacionados devem ser entregues ao novo usuário. Se algum deles for perdido, sua substituição não poderá ser reivindicada.
15. Falhas que tenham origem ou sejam consequência direta ou indireta de: contato com líquidos, produtos químicos e outras substâncias, bem como condições derivadas do clima ou do meio ambiente: terremotos, incêndios, inundações, calor excessivo ou qualquer outra força externa, como insetos, roedores e outros animais que possam ter acesso ao interior da máquina ou seus pontos de conexão.
16. Danos derivados de terrorismo, motim ou tumulto popular, manifestações e greves legais ou ilegais; fatos das ações das Forças Armadas ou das Forças de Segurança do Estado em tempos de paz; conflitos armados e atos de guerra (declarados ou não); reação nuclear ou radiação ou contaminação radioativa; vício ou defeito das mercadorias; factos classificados pelo Governo da Nação como "catástrofe ou calamidade nacional".

Todas as informações e instruções contidas neste manual referem-se ao estado atual de desenvolvimento. As imagens utilizadas são simbólicas e apenas para fins ilustrativos e podem não representar a aparência real do produto. Devido a possíveis erros de composição ou de impressão, bem como à necessidade de modificações técnicas contínuas, a Johnson não pode aceitar qualquer responsabilidade pela exatidão do conteúdo deste manual. Por favor, consulte o QR nas páginas de rosto ou a secção de Documentação Técnica do nosso website para obter a versão mais actualizada deste documento.

johnson

www.ponjohnsonentuvida.es

johnson

Escanee para ver este manual en otros idiomas y actualizaciones
Scan for manual in other languages and further updates
Manuel dans d'autres langues et mis à jour
Manual em outras línguas e actualizações

johnson

Polígono Industrial San Carlos,
Camino de la Sierra S/N Parcela 11
03370 - Redován (Alicante)
www.ponjohnsonentuvida.es

Toda la documentación del producto
Complete documents about the product
Documentation plus complète sur le produit
Mais documentação do produto

V.1