CONTENUR

CARICAMENTO POSTERIORE

CASSONETTO A CARICAMENTO POSTERIORE **– 4 RUOTE**

C1100

1100 L
Capacità

440 Kg
Carico nominale

200 mm
Diametro ruote

DIMENSIONI

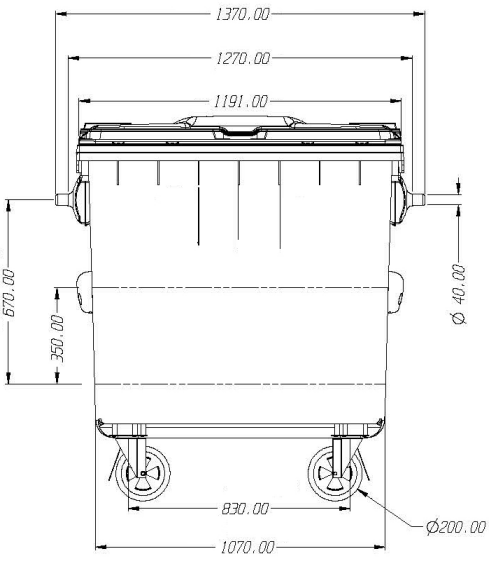

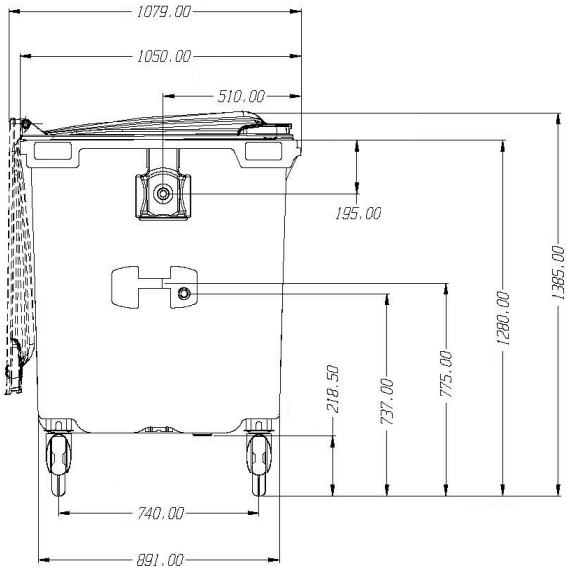

N.B. Dimensioni soggette alle tolleranze di cui allo standard EN-840: 2020

F615682D / 01.04.2018 / REV 0.0

CONTENUR

CARICAMENTO POSTERIORE

CASSONETTO A CARICAMENTO POSTERIORE **– 4 RUOTE**

C1100

CARATTERISTICHE

- I cassonetti a caricamento posteriore CONTENUR sono stati progettati tenuto conto dell'ergonomia e dell'aspetto estetico di tutti i loro elementi.
- Realizzati con il sistema di stampaggio a iniezione di polietilene ad alta densità, colorato in massa e stabilizzato contro l'azione combinata dell'acqua e delle radiazioni ultraviolette.
- Impiego di materiali riciclabili ecocompatibili.
- I pigmenti utilizzati sono privi di metalli pesanti.

CERTIFICAZIONE

- Marcatura CE con indicazione del livello di potenza sonora come da Direttiva 2000/14/CE del Parlamento europeo. 92 db.
- Certificato di omologazione del prodotto rilasciato da TÜV Product Service GmbH come da standard europeo EN 840: 2020.
- Certificato di accessibilità secondo la norma UNE EN 170001.

DOTAZIONE E ACCESSORI

- I cassonetti vengono progettati per essere impilati facilmente, ottimizzando la logistica, il che contribuisce a ridurre le emissioni di CO2 durante il loro trasporto.
- Contenitori personalizzati per ogni tipo di raccolta di rifiuti: carta e cartone, vetro, plastica, vetro, rifiuti organici...
- Sistemi di sollevamento secondo le norme DIN.
- Vano per inserimento dei chip elettronici.
- Ruote progettate per evitare l'adesione dello sporco alle medesime e per agevolarne la pulizia.
- Esclusivo sistema di coibentazione con sospensione a balestra per ridurre la rumorosità.
- Cassonetti a 4 ruote munite di freno per impedirne lo spostamento.
- Possibilità di personalizzare il corpo del cassonetto con stemmi, loghi, ecc., mediante termostampa.
- Personalizzazione del corpo tramite termostampa, dimensione massima 400 mm x 400 mm
- Personalizzazione del coperchio con termostampa, area 230 mm x 45 mm

C700 | C800 | C1000 | **C1100** | C1100 Tapa Curva

CONTENUR

CARICAMENTO POSTERIORE

CASSONETTO A CARICAMENTO POSTERIORE **– 4 RUOTE**

C1100

PERSONALIZZAZIONE

Può essere equipaggiato con una gamma di accessori che offrono soluzioni specifiche per ogni esigenza: pedale, bande catarifrangenti, serratura, maniglia laterale...

BOCCA RETTANGOLARE PER IL RICICLAGGIO DELLA CARTA

BOCCA CIRCOLARE

MANIGLIA LATERALE

SOVRACOPERCHIO
DIMENSIONI UTILI: 300 x 250 mm

DOPPIO COPERCHIO DI GRANDI DIMENSIONI
DIMENSIONI UTILI: 400 x 330 mm

DOPPIO COPERCHIO IN GOMMA
Dimensioni utili: 285 x 150 mm

PEDALE

PERSONALIZZAZIONE

PACK ACCESSIBILITÀ

VASTA GAMMA DI COLORI