CONTENUR

PORTE A PORTE

CONTENEURS À CHARGE ARRIÈRE – **4 ROUES**

Couvercle Double 4R

1100 L
Capacité

440 Kg
Charge nominale

200 mm
Diamètre des roues



FICHE TECHNIQUE

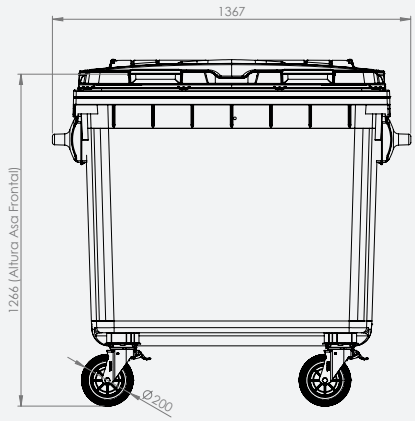

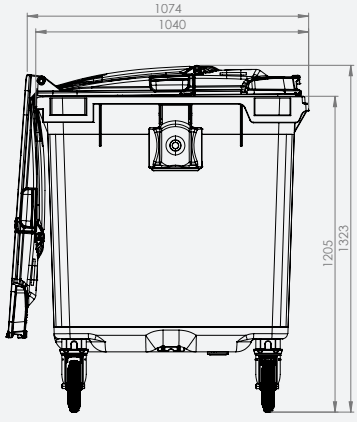

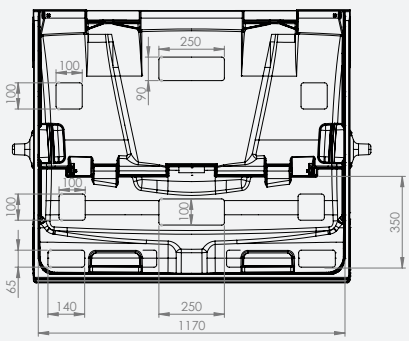

Note: Ces dimensions sont assujetties à la tolérance indiquée dans la norme EN 840: 2020

O817582D / 24.07.25 / REV 0.0

**Le modèle fabriqué peut différer légèrement des images figurant dans la fiche technique.*

CONTENUR

PORTE A PORTE

CONTENEURS À CHARGE ARRIÈRE – **4 ROUES**

Couvercle Double 4R

CARACTÉRISTIQUES

- Les conteneurs CONTENUR à chargement arrière sont conçus avec une attention particulière à l'ergonomie et à l'esthétique de chacun de leurs composants.
- Le polyéthylène à haute densité offre au produit une forte résistance aux agents atmosphériques et une grande stabilité face aux changements de température.
- Des matières recyclables qui ne nuisent pas à environnement sont utilisés pour la fabrication.
- Les pigments utilisés ne contiennent pas de métaux lourds.
- Ergonomie avec poignées frontales sur le couvercle à double battant et poignées latérales permettant une ouverture complète..
- Corps aux courbes robustes offrant une grande résistance structurelle et facilitant le nettoyage.

CERTIFICATION

- Marquage CE avec indication du niveau sonore conformément à la directive 2000/14/CE du Parlement européen et du Conseil, avec une valeur de 92 dB.
- Certificat d'homologation du produit délivré par TÜV Rheinland.
- Certificat d'accessibilité selon la norme UNE EN 170001.

EQUIPEMENTS ET ACCESSOIRES

- Les conteneurs sont conçus pour faciliter l'empilement, ce qui optimise la logistique et contribue à la réduction des émissions de CO_2 pendant leur transport.
- Conteneurs sur-mesure pour chaque type de déchets: papier et carton, verre, plastique, bio...
- Systèmes de collecte DIN.
- Système d'insonorisation intégré dans le couvercle.
- Logement pour l'installation de puces électroniques.
- Roues conçues pour éviter l'adhérence de saletés et faciliter le nettoyage.
- Conteneurs à 4 roues dont 2 roues équipées d'un frein pour empêcher le déplacement.
- Possibilité de personnaliser la cuve et le couvercle par des adhésifs, de la thermo-impression...
- Ouverture du couvercle frontal de 350 mm.
- Roues de Ø160/200 mm garantissant un déplacement sûr et stable.
- Possibilité de personnalisation à l'aide d'un insert, dimensions disponibles:

  - 100 x 100 mm.
  - 90 x 250 mm.
  - 100 x 250 mm.
  - 60 x 240 mm.



C700



C800



C1000



C1100



C1100 TC

**Le modèle fabriqué peut différer légèrement des images figurant dans la fiche technique.*

CONTENEURS À CHARGE ARRIÈRE – **4 ROUES**

Couvercle Double 4R

PORTE A PORTE

PERSONNALISATION

Possibilité de personnaliser le conteneur avec divers accessoires afin d'offrir des solutions adaptées à chaque besoin.



SERRURE



BANDES RÉFLÉCHISSANTES



NUMÉROTATION



COUVERCLE FRONTAL
Ouverture: 350 mm



THERMO-IMPRESSION SUR LE COUVERCLE
Dimensions maximales: 310 x 75 mm



THERMO-IMPRESSION SUR LA CUVE

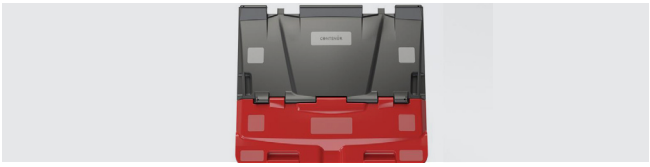

PERSONNALISATION AVEC INSERT

**Le modèle fabriqué peut différer légèrement des images figurant dans la fiche technique.*